Work happily

DATA SHEET

V1.0

naggura'swop

naggura.com

Unsere Produkte

Spa

S703LB

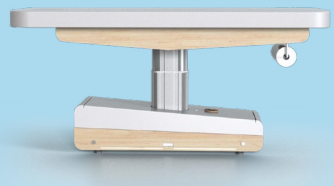

S703DB

Swop 703 ist eine dreiteilige elektrische Liege mit einer einteiligen Matratze und Verkleidung aus Holz.

Holz, Metall oder PMMA

Kollektionen

Nordic METALL	Foll METALL	Iron METALL	Om HOLZ	Techno PMMA
Yellow	Ash	Inox	Oak	Fluor
Blue	Clay	Black	Wenge	Fuxia
Pink				Ice

S703

S703LB

S703DB

Abmessungen

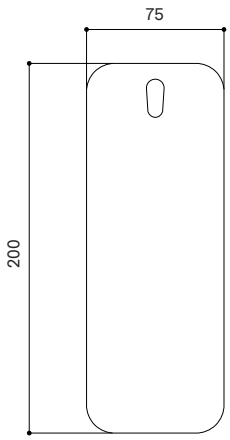

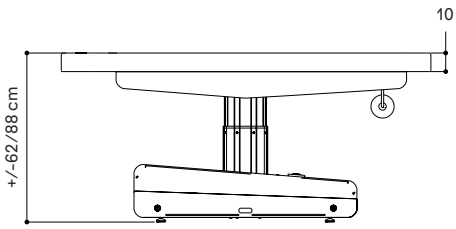

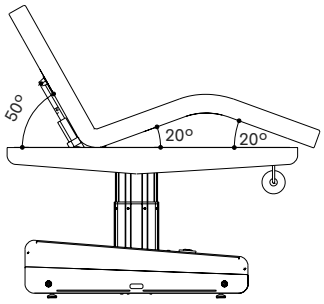

Technische Angaben

MOTOREN
3 Motoren (Höhe, Rückenlehne und Beinteil)

ABMESSUNGEN (LÄNGE X BREITE)
200 x 75 cm

HÖHE (MIN. UND MAX.)
62/88 cm

GEWICHT
110 kg

POLSTERDICKE
10 cm

DICHTE
30 kg/m^3

BELASTBARKEIT
175 kg

BEDIENUNG
Handfernbedienung (serienmäßige Ausstattung)/ Fußfernbedienung (optional)

STROMVERSORGUNG
230 V - 50/60 Hz

MAX. INTENSITÄT
2 A

ELEKTRISCHER MOTOR
6.000 N

POLSTERUNG

Nahtloser Polsterbezug und mit abgerundeten Kanten

100% Vinyl-Beschichtung

Permaguard Advanced Vinyl Protection (gegen Keime und Abrieb), UV-beständig, hohe Beständigkeit 100K, weiße Farbe